BAUMÜLLER

Kezelési és karbantartási útmutató

Emelőművek GZ02 jelű fékmotorjaihoz

TAM 00383 a/ ung.

Date: 10/94

Emelőművek GZ02 jelű fékmotorjaihoz

1. Útmutatások a biztonságos kezeléséhez
1.1 A biztonságos kezelés útmutatásainak be nem tartásából adódó általános veszélyek
1.2 Munkavégzés a biztonságos kezelés útmutatásainak tudatában
1.3 A kezelő és karbantartó személyzetnek szóló biztonsági útmutatások
1.4 Utalások különleges veszélyekre
1.5 Önhatalmú átépítések és változtatások tilalma a hajtáson

2. A gyártmánnyal kapcsolatos tudnivalók
2.1 Motortípus, termék sz., műszaki adatok

3. Követelmények a felállítás helyével szemben
3.1 Szállítás, átmeneti tárolás
3.2 Felállítási hely
3.3 Alapzat
3.4 Környezeti feltételek
3.5 Környezeti hatások

4. Üzemeltetés
4.1 Útmutató az első üzembe helyezéshez
4.2 Kapcsolási rajzok
4.3 Útmutatások

5. Állagfenntartás
5.1 Fék
5.2 Csapágyak
5.3 Hajtómű kenőanyaga
5.4 Fékkúp és tengely újrazsírozása

6. Pótalkatrész lista

7. Üzemen kívül helyezés

A kezelési útmutatót mindig a gép használatának helyén kell őrizni hozzáférhető módon, a szerszámtartó rekeszében vagy az e célra előirányzott tárolóban.
A műszaki leírás megjelentetésével a korábbi dokumentáció ettől eltérő adatai végérvényesen érvényüket vesztik.

1. Útmutatások a biztonságos kezeléséhez

1.1 A biztonságos kezelés útmutatásainak be nem tartásából adódó általános veszélyek

A legyártott elektromos hajtás a legkorszerűbb műszaki színvonalat képviseli és vizsgálatokkal igazolt üzembiztos állapotban hagyja el a gyárat. Ennek ellenére a gép különböző veszélyek forrása lehet, ha képzetlen egyének szakszerűtlenül vagy nem a rendeltetésszerű használat elvei alapján alkalmazzák.

Emiatt veszély fenyegeti:
- a kezelő testi épségét és életét
- a gépet és a gép használójának egyéb vagyontárgyait
- a gép hatékony működését

△	Ez a jelkép a berendezés megvédéséhez adott útmutatásokat jelöli
⚠	Ez a jelkép a személybiztonság fenntartásához adott útmutatásokra mutat rá
ϟ	Ez a jelkép az elektromos veszélyforrások biztonságos kezeléséhez adott útmutatásokra mutat rá.

1.2 Munkavégzés a biztonságos kezelés útmutatásainak tudatában

A berendezés használójának üzemében csak az vehet részt az elektromos hajtás felállításában, kezelésében, karbantartásában és javításában, aki elolvasta és megértette az üzembe helyezési útmutatót és különösen a „Biztonság” című fejezetét.
Célszerű, ha a gép használója ezt a maga számára írásban megerősítteti.

A hajtást csak képzett és ilyen tevékenység végzésére felhatalmazással bíró egyének csatlakoztathatják és tarthatják karban.

Világosan rögzíteni kell, hogy kik az illetékesek a hajtás kezelésében és karbantartásában és ezt be is kell tartani, nehogy előfordulhasson, hogy a biztonság szempontjából tisztázatlan hatáskörök maradnak fenn.

A felállításnál, az üzemelésnél, az átállításoknál, illesztéseknél, karbantartásoknál és javítást érintő minden munkánál ki kell kapcsolni a berendezést. A "berendezés kikapcsolása" azt jelenti, hogy a hajtást a főkapcsoló kikapcsolja, azaz, feszültségmentessé teszi. A vész-leállítók működését is át kell vizsgálni.

1.3 A kezelő és karbantartó személyzetnek szóló biztonsági útmutatások

Elektromos hajtásokat csak olyan alkalmazásokban szabad használni, amelyek megfelelnek a VDE előírásoknak.

Tilos megérinteni az ilyen részegységeket, amíg üzemben vannak! Mérőkészülékeket csak feszültségmentes és árammentes állapotban szabad csatlakoztatni! ϟ

A motor csatlakozásain csak akkor szabad nekifogni a munkáknak, ha gondoskodtak róla, hogy sem potenciál, sem feszültség nem legyen rajtuk

Különösen óvatosan kell eljárni olyankor, amikor közvetve vagy közvetlenül érintkezésbe lehet kerülni a hajtótengellyel. A tengelyt csak feszültségmentes állapotban és álló hajtásnál szabad megérinteni!

Tilos olyan munkamódszert alkalmazni, ami a gépen veszélybe sodorhatja a biztonságot.

A kezelőnek kell gondoskodnia róla, hogy csak arra jogosult egyének dolgozhassanak a gépen.

A kezelő köteles azonnal jelenteni, ha a gépen olyan változásokat eszközöltek, amelyek veszélybe sodorják a biztonságot.

A gép használójának kell kezeskednie azért, hogy a gépet csak kifogástalan állapotban üzemeltessék.

Alapkövetelmény, hogy nem szabad biztonsági berendezéseket leszerelni vagy üzemen kívül helyezni.

Ha üzembevétel, javítás és karbantartás alatt le kell szerelni biztonsági berendezéseket, a gépet le kell állítani és közvetlenül az üzembevételi- és karbantartási- valamint javítási munka lezárulása után a biztonsági berendezéseket vissza kell szerelni.

Ha a gép üzemeltetője beavatkozást végzett a hajtáson, le kell vennie a gépet és ezt időrendi sorrendben a gép naplójában (karbantartási füzetében vagy hasonlóban) dokumentálnia kell (ki/ vállalat / aláírás / dátum / jelentés sz.). Ha nem tesz eleget az előírásnak, ennek az üzemeltetőre nézve felelősségjogi következményei lehetnek.

1.4 Utalások különleges veszélyekre

Figyelem! Minden karbantartási munka előtt le kell engedni a terhet!

Áram: Minden munkát csak feszültségmentes állapotban szabad végezni!
A főkapcsolót ki kell kapcsolni!

Érintés: Mielőtt bármilyen munkát végezne a motoron, győződjön meg róla, hogy azt lekapcsolta-e, hogy a motor mozdulatlanul áll-e és visszakapcsolás ellen biztosítva van-e.
Sérülésveszély!
A motor csatlakozásait üzem közben nem szabad megbontani.
Életveszély!
Névleges terheléssel folytatott üzemben tilos megérinteni a motor házát.
Égésveszély!

1.5 Önhatalmú átépítések és változtatások tilalma a hajtáson

A „Biztonság” című fejezet keretében utalunk rá, hogy biztonsági okokból önhatalmúlag semmiféle átépítést és változtatást nem szabad végezni a hajtáson.
Ha kétségei lennének, érdeklődjön a gyártóműnél.

2. A gyártmánnyal kapcsolatos tudnivalók

2.1 Motortípus, termékszám és műszaki adatok

a motoron elhelyezett adattáblán olvashatók.

3. Követelmények a felállítás helyével szemben

3.1 Szállítás, átmeneti tárolás (lásd mellékletet)

A motorokat leszállításuk után át kell vizsgálni. A szállítás során keletkezett esetleges károkról haladéktalanul értesíteni kell a Baumüller GmbH-t vagy az ügyben illetékes kirendeltséget (a címek a hátoldalon olvashatók).

Ha a motorokat átmenetileg hosszabb ideig kell tárolni, a következő intézkedésekkel lehet kivédeni a károk keletkezését:

- csak száraz helyen szabad tárolni, ahol egyenletes a hőmérséklet és a légkör nem agresszív
- szabadtéren csak por- és vízálló csomagolásban szabad tárolni
- kerülni kell az olyan helyeket, ahol a motorra folyamatosan rezgések hatnak
- a tengelyt és csatlakozóperemet védeni kell a rozsdásodástól

3.2 Helyszükséglet

A motorokat úgy szerelje fel, hogy a hűtőlevegő akadálytalanul be tudjon áramlani és a meleg levegő szabadon ki tudjon lépni. Erre akkor van lehetőség, ha a gép szomszédos részeitől legalább 10 cm-es távolságot tart.

3.3 Felállítási hely

A felállítás helyén a rezgés tényleges erőssége az egész fordulatszám tartományban nem lépheti túl a 4,5 mm/sec-os értéket. Mérés a DIN 45665 alapján.

3.4 Környezeti feltételek

A listában adott teljesítményértékek arra az esetre vonatkoznak, amikor a tengerszint felett 1000 m-nél kisebb földrajzi magasságon felállított berendezés legfeljebb 40 ° C hőmérsékletű környezetben tartósan (S1) névleges fordulatszámmal üzemel. Eltérő feltételek mellett a lista szerint szükséges P teljesítmény a lentebb elmagyarázott tényezők és a megadott kívánt teljesítmény szorzatából kapható meg: $P_L = P \times k_1 \times k_2$.
Ha a tengerszint felett 1000 m-nél nagyobb földrajzi magasságon 40°C hőmérsékletnél melegebb környezetben használnak háromfázisú gépeket, a lista szerint szükséges P teljesítmény az alábbi táblázatban megadott k_1 k_2 tényezők és a kívánt P teljesítmény szorzatából kapható meg.

Környezeti hőmérséklet	40°C	45°C	50°C	55°C	60°C
Korrekció k_1 mintegy	1	1,05	1,1	1,16	1,24

TSZ feletti magasság	1000m-ig	2 000m-ig	3 000m-ig	4 000m-ig	5000m-ig
Korrekció k_2 mintegy	1	1,06	1,17	1,3	1,55

Ha 1000 m-es földrajzi magasság felett a környezeti hőmérséklet 1000 m-enként mintegy 10°C-kal csökken, a teljesítmény korrigálására nincs szükség.

40°C feletti környezeti hőmérsékletnél és a motorok tokozott beépítése esetén feltétlenül meg kell beszélni a motor gyártójával, hogy a motor konstrukciójában kell-e esetleg változtatásokat eszközölni.

3.5 Környezeti hatások

A motor felületi hűtéssel van ellátva. Ennek ellenére helyes, ha az agresszív gőzöket távol tartják a motortól.

4. Üzemeltetés

4.1 Útmutató az első üzembe helyezéshez

Hasonlítsa össze a rendelkezésre álló feszültséget az adattáblán megadott értékekkel.
Üzembe helyezés előtt helyezzen fel minden borítót.

4.2 Kapcsolási rajzok

A motort a szállítmányban elhelyezett kapcsolási rajzok alapján kell csatlakoztatni.

4.3 Útmutatások

A motort a konstrukciója által meghatározott beépítés helyzetnek megfelelően csak az e célra előirányzott rögzítési lehetőségeken (peremen) szabad felszerelni.
Felszereléskor ügyelni kell rá, hogy ne keletkezzenek feszülések, amikor rögzíti a motort.

5. Állagfenntartás

Figyelem!
Minden karbantartási munka előtt le kell engedni a terhet.
A karbantartási munkák elkezdése előtt le kell választani a gépet a hálózatról.
A karbantartási munkák során megbontott minden kötést, mint pl. csavarokat újból helyesen rögzíteni kell.

5.1 Fék

2000 üzemóránként be kell állítani a féket.

A fék utána állítása ill. beállítása:
A fékbetét kopásának kiegyenlítéséhez a következőképpen kell utána állítani a féket:

a) a 4 db. (30) csavart eltávolítani.

b) a (3) csapágypajzsot addig forgatni az órajárás irányában, amíg erőltetés nélkül érezhető ellenállás nem jelentkezik.

c) Utána a csapágypajzsot legkevesebb ¼ - ½ fordulattal az órajárás irányával szemben visszaforgatni.

d) a 4 db. (30) csavart behelyezni és átlósan egyenletesen meghúzni.

5.2 Gördülőcsapágyak és tengelytömítések felújítása

a) Motor
A (30) csavarok megbontása után kiszerelhető a (3) szellőzés oldali csapágypajzs az órajárással ellenkező irányú forgatással. Csapágypajzsot lassan tengelyirányban levenni, nehogy a (12) rugóból kioldhasson a forgórész. Ekkor ki lehet húzni hátul a (9) tengelyt. A hajtómű és motorház közötti (31) csavarokat (4xM6x25) megbontani és állványt levenni. Ekkor az (1) hajtómű házban elérheti és kicserélheti az axiális tengelytömítő gyűrűt. A két darab (15) és (16) golyóscsapágy értelemszerűen fordított sorrendben újítható fel, közben feltétlenül ügyelni kell a golyóscsapágyak kiegyenlítő alátétjeinek és az illesztő alátéteknek helyes elrendezésére (lásd az összeállítás "X" részletét).

b) Hajtómű
A hajtómű golyóscsapágyainak cseréjéhez el kell távolítani az (5) csavarjait és le kell venni a fedelet. Ekkor kompletten ki lehet venni a (8) kis fogas-tengelyt. A (26) biztosítógyűrűt eltávolítani. A (6) fogaskereket lehúzni. A (10) lehajtó fogas-tengely kiszereléséhez eltávolítjuk a (27) biztosítógyűrűt. Ekkor kivehető a lehajtó fogas-tengely és felújíthatók a kis fogas-tengely és a lehajtó fogas-tengely csapágyai. Az összeszerelés fordított sorrendben történik. Az (5) fedelet Loctite 573 tömítő massza alkalmazásával a hajtómű házon olajzáró módon felszerelni.

5.3 Hajtómű kenőanyagának cseréje

Kb. 10.000 üzemóra után el kell távolítani és egyenértékű kenőanyaggal kell pótolni a hajtómű elhasználódott kenőanyagát. A hajtóművet 0,8 kg Calypsol SF 7-022 ill. Fuchs Renosod FK 140 hajtóműzsírral töltjük meg a gyárban.
A kenőanyag cseréléséhez és a hajtómű kimosásához le kell szerelni az (5) fedelet.
A hajtómű újbóli megtöltése után olajzáró módon rá kell szerelni a fedelet tömítő massza, pl. Loctite 573 alkalmazásával.

5.4 Fékkúp \ tengely toló illesztésének újrazsírozása

Kb. 5.000 üzemóra után ki kell szerelni a tengelyt az 5a alatt leírtak szerint. A (15) golyóscsapágyat lehúzni, a (4) fékkúpot levenni. Fékkúpot és tengelyt régi zsírtól alaposan megtisztítani (ehhez oldószert alkalmazni) és új Chevron SRI Grease ill. Fuchs Renax FH 300 zsírral vékonyan bezsírozni, közben a kenőanyag vájatokat is megtölteni. A fékkúpot a tengelyre húzni és kézzel néhányszor ütközésig nyomni, a fölösleges zsírt gondosan eltávolítani. Utána a motort beszerelni.
A toló illesztés újrazsírozásakor arra kell ügyelni, hogy semmi esetre se kerüljön zsír a kúp fékfelületére vagy a fékbetétre.

6. Pótalkatrész lista

Figyelem!

Pótalkatrész minden rendelésénél kérjük megadni a motor típusát, a motor számát és az alkatrész tételszámát, valamint az alkatrész elnevezését.

Tét.	Darabszám	Megnevezés	jelölés	DIN
1	1	Hajtómű ház		
2	1	Állórész ház, kpl.		
3	1	Csapágypajzs B. old., kpl.		
4	1	Forgórész, kpl.		
5	1	Fedél		
6	1	Fogaskerék		
7	1	Fogaskerék		
8	1	Kis fogas-tengely		
9	1	Hajtómű tengely		
10	1	Lehajtó fogas-tengely		
11	1	Nyomógyűrű		
12	1	Nyomórugó		
13	1	Tányérrugó		
14	1	Axiális tengelytömítő gyűrű		
15	1	Gyűrűs golyóscsapágy	6203.2RS	625
16	1	Rillenkugellager	6004.RS	625
17	1	Gyűrűs golyóscsapágy	6202	625
18	1	Gyűrűs golyóscsapágy 5.1 tét.-nél	6303	625
18	1	Gyűrűs golyóscsapágy 5.2 tét.-nél	6203	625
19	1	Gyűrűs golyóscsapágy	6204.2RS	625
20	1	Gyűrűs golyóscsapágy	6004.2Z	625
21	1	Csúszó ék	A 6x6x80	6885
22	1	Csúszó ék	A 6x6x20	6885
23	1	Csúszó ék	A 6x6x28	6885
24	1	Illesztő alátét	26x40x1	988
25	1	Illesztő alátét	22x32x0,5	988
26	1	Biztosítógyűrű	20x1,2	471
27	1	Biztosítógyűrű	47x1,75	472
28	1	Golyóscsapágy kiegyenlítő alátét		
29	2	Golyóscsapágy kiegyenlítő alátét		
30	4	Hengeres fejű csavar	M 5x25	
31	4	Hengeres fejű csavar	M 6x25	
32	1	Kapocsszekrény		
33	1	Kapocsszekrény csúszka		
34	1	Kapocsszekrény tömítés		
35	1	Kapocstábla, kpl.		

Pótalkatrész rendelésekor feltétlenül adja meg a pontos típusjelölést és a motor számát.

7. Üzemen kívül helyezés, leszerelés és ártalmatlanítás

A motorok üzemen kívül helyezésekor még az alábbiak is érvényesek:
- valamennyi munka előtt le kell engedni a terhet
- a motort le kell választani a hálózatról.

A motor a következő lépések elvégzésével szerelhető ki:
- elektromos csatlakozást megbontani
- (3) B oldali csapágypajzsot kiszerelni
- láncot a (4) forgórész forgatásával a láncaknából kivenni
- motorrögzítő csavarokat megbontani

A motor szerkezeti anyagokat, így acélt, vörösrezet, hajtóműzsírt, fékbetét anyagot és szigetelőanyagot tartalmaz. Az ártalmatlanításhoz megfelelően szét kell szerelni és külön-külön kell ártalmatlanítani

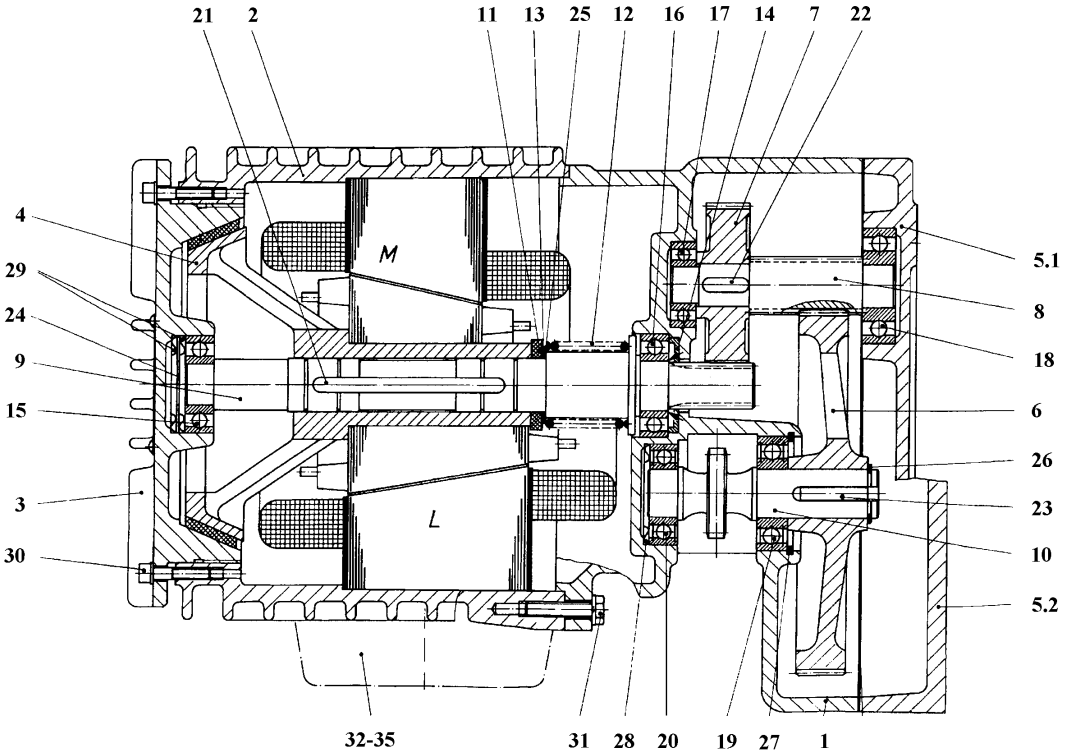
21
2
11
13
25
12
16
17
14
7
22
4
29
24
9
15
3
30
M
L
5.1
8
18
6
26
23
10
5.2
32-35
31
28
20
19
27
1

BAUMÜLLER

Drive Center National

Darmstadt
Baumüller Griesheim GmbH & Co. KG
Waldstraße 1 • D-64347 Griesheim
Tel +49- (0)6155-8430-00 • Fax +49- (0)6155-8430-20

Düsseldorf
Baumüller Nürnberg GmbH
Jacob-Kaiser-Str. 7 • D-47877 Willich-Münchheide
Tel +49- (0)2154-487-0 • Fax +49- (0)2154-487-59

Dresden
Baumüller Kamenz GmbH
Nordstraße 57 • D-01917 Kamenz
Tel +49- (0)3578-3406-0 • Fax +49- (0)3578-3406-50

Hannover
Baumüller Nürnberg GmbH
Bohlenweg 10 • D-30853 Langenhagen
Tel +49-(0)511-771968-0 • Fax +49-(0)511-771968-77

Nürnberg / Bayern
Baumüller Nürnberg GmbH
Ostendstr. 80-90 • D-90482 Nürnberg
Tel +49- (0)911-5432-501 • Fax +49- (0)911-5432-510

Stuttgart
Baumüller Griesheim GmbH & Co. KG
Hahnweidstr. 21• D-73230 Kirchheim / Teck
Tel +49- (0)7021-48557-10 • Fax +49-(0)7021-48557-77

Drive Center International

Australien / Sydney
Baumüller Australia Pty. Ltd.
Unit 4, 476 Gardeners Road
Alexandria NSW 2015, Australia
Tel +61 2 8338-0386 • Fax +61 2 8338-0389

England
Baumüller (UK) Ltd.
14 Redlands Centre • GB-Coulsdon, Surrey CR5 2HT
Tel +44 (0)208-763 2990 • Fax +44(0)208-76329-59

Frankreich
Baumüller France S.à.r.l.
Zone de la Malnoue
39, Avenue de l´Europe • F- 77184 Emerainville
Tel +33 1 6461-6622 • Fax +33 1 6461-6006

Indien
Baumüller KAT India Pvt. Ltd.
Dattaprasad Apartment • Flat No. 7, 3Rd Floor,
B/7, 1206, APTE Road • IND- 411 004 Pune
Tel +91 20 25513311 • Fax +91 20 25513388

Italien
Baumüller Italia s.r.l.,
Viale Italia, 12 • I-20094 Corsico (Mi),
Tel +39 02 45100-181 • Fax +39 02 45100-426

Niederlande
Baumüller Benelux B.V.
Platinastraat 141 • NL-2718 SR Zoetermeer
Tel +31(0)79-3614-290 • Fax +31(0)79-3614-339

Österreich
Baumüller Austria Ges.mbH
Im Bäckerfeld 17 • A-4060 Leonding
Tel +43 (0)732 674414-0 • Fax +43 (0)732 674414-32

Schweiz
Baumüller Suisse S.A.
Rue des Usines 22 • CH-2000 Neuchâtel
Tel +41 (0)32 7301-260 • Fax +41 (0)32 7301-351

Slowenien
Baumüller Dravinja d.o.o.
Delavska cesta 10 • SI-3210 Slovenske- Konjice
Tel +386 3-75723-00 • Fax +386 3-75723-32/33

Spanien
Baumüller Ibérica S.A.
Ausias Marc, 13 1º 2ª • E- 08010 Barcelona
Tel +34 (0)93 34 26 926 • Fax +34 (0)93 27 01 321

Türkei
BAUMÜLLER MOTOR KONTROL SISTEM SAN. VE TIC. LTD. STI
Colak Ismail Sok., No: 31/1 • TR-81070 Istanbul-Suadiye
Tel +90 (0)216 372-2485 • Fax +90 (0)216 372-7570

USA
Baumueller Hartford Inc.
117 West Dudley Town Road • USA-Bloomfield,
CT 06002
Tel +1 860-243 0232 • Fax +1 860-286 3080

USA
Baumueller Chicago Corp.
405 Algonquin Rd. • USA-Mount Prospect, Ill 60056
Tel +1 847 956-7392 • Fax +1 847 956-7925

Werksvertretungen International

Brasilien
NC SERVICE INDÚSTRIA E COMÉRCIO LTDA.
Av. Juruá, 150, - Barueri - SP • BR- 06455 - 010
Tel +55 (0)11 4195-0502 • Fax +55 (0)11 4195-2479

China
Beijing Yanghai Automation Technology Co., Ltd.
Room 1008, No.7, Huaqing Business Building,
Iluaqing Garden, Wudaokou, Haidian
District, Beijing 100083, P.R.C.
Tel +86 (0)10 82867980 • Fax +86 (0)10 82867987

China
Sunary Automatic Technology Limited Company
3 rd Floor No.476 Chunxiao Rd. Zhangjiang
High-Tech Park Pudong, Shanghai 201203
Tel +86 (0)21 50809898 • Fax +86 (0)21 53087675

Iran
PAK GOSTAR Co.
502, 5th Floor, BORJ-E SEFID, PASDARAN Ave
TEHRAN - IRAN
Tel +98 21 2553868-70 • Fax + +98 21 2547703

Korea
BOMAC SYSTEMS
712 Yucheon Factophia • 196 Anyang-7 dong, Mananku,
Anyangsi, • Kyungkido 430-017, Korea
Tel +82 31 467-2030, • Fax +82 31 467-2033

Rußland, Kasachstan
Elektroprivod J.-s.
st. Sadovaja- Spaskaja
h. 1/2, b.2 • Moscow ,107078
Tel +7 (0)95 2082-160 • Fax +7 (0)95 2082-623

Polen
Mekelburger Polska
Ul. Kościelna 39 F/3 • PL-60537 Poznań
Tel. / Fax +48 (0)61-8481520

Schweden
OCTAB Industrielektronik AB
Maskingatan 8B • SE-195 60 Märsta
Tel +46 (8) 591 150-00 • Fax +46 (8) 591 150-01

Spanien
Ofisistelec, S.L.
Poligono Industrial Virgen de los Dolores
E-46113 Moncada (Valencia)
Tel +34 96 144-5055 • Fax +34 96 144-5311

Tschechische Rep.
ATEM CNC- TECHNIK spol.s.r.o.
V domove 4 • CZ- 130 00 Praha 3
Tel u. Fax +420 222587698

Ungarn
MELTRON KFT.
Gyömroi ut. 128. • H-1103 Budapest
Tel/ Fax +36 1 264 - 9482

USA
Industrial Drives Design, Inc.
668 Flinn Avenue Unit 28 • USA- Moorpark
CA 93021
Tel +1 805 378-1170 • Fax +1 805 378-1171

Venezuela,Kolumbien,Equador
Nimbus International C.A.
C.C. Parque Tuy, Local P-18
YV-Ocumare del Tuy 1209
Tel +58(0)39-251347 • Fax +58(0)39-257149

Produktion

Motoren
Baumüller Nürnberg GmbH
Ostendstraße 80- 90 • D-90482 Nürnberg
Tel +49- (0)911-5432-0 • Fax +49- (0)911-5432-130

Baumüller Nürnberg GmbH
Werk Kitzingen
Floßhafenstraße 2 • D-97318 Kitzingen
Tel +49- (0)9321-70080 • Fax +49- (0)9321-700888

Baumüller Brno s.r.o
Skalice nad Svitavou 72
CZ- 67901 Skalice nad Svitavou,
Tel +420 516-499 111 • Fax +420 516-499 117

Baumüller Kamenz GmbH
Nordstraße 57 • D-01917 Kamenz
Tel +49- (0)3578 3406-0 • Fax +49- (0)3578 3406-50

Kleinmotoren
Baumüller Nürnberg GmbH
Werk Bad Gandersheim
Flugplatzweg 2 • D-37581 Bad Gandersheim
Tel +49- (0)5382 9805-0 • Fax 49- (0)5382 9805-55

Elektronik
Baumüller Nürnberg Electronic GmbH & Co.
Ostendstraße 80- 90 • D-90482 Nürnberg
Tel +49- (0)911-5432-293 • Fax +49- (0)911-5432-328

Blechverarbeitung
Baumüller Dravinja d.o.o.
Delavska cesta 10 • SI-3210 Slovenske- Konjice
Tel +386 3-75723-00 • Fax +386 3-75723-32/33

Systemtechnik

Baumüller Anlagen-Systemtechnik GmbH & Co. KG
Ostendstraße 84 • D-90482 Nürnberg
Tel +49- (0)911-54408-0 • Fax +49- (0)911-54408-749

Dienstleistungen

Baumüller Reparaturwerk GmbH & Co KG
Andernacher Straße 19 • D-90411 Nürnberg
Tel +49- (0)911-9552-0 • Fax+49- (0)911-9552-999

München
Baumüller München GmbH
Meglingerstraße 58 • D-81477 München
Tel +49- (0)89-748898-10 • Fax +49- (0)89-748898-75